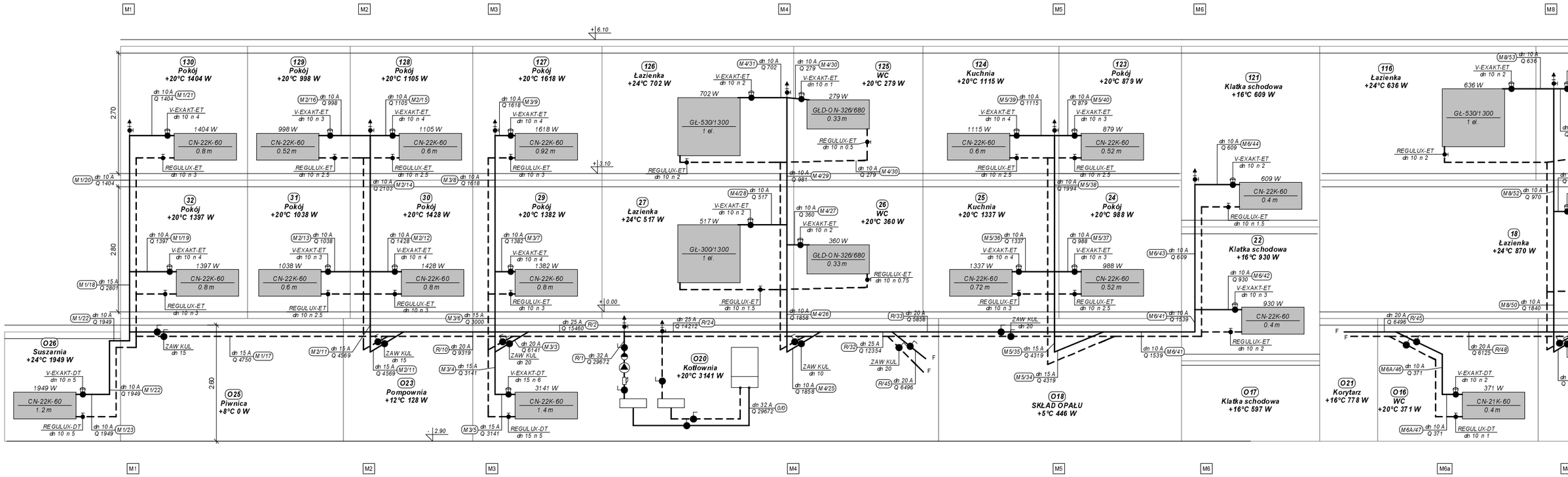
M1
M2
M3
M4
M5
M6
M8
+6.10
+3.10
+0.00
-2.90
2.70
2.80
2.60
130 Pokój +20°C 1404 W
CN-22K-60 0.8 m
129 Pokój +20°C 998 W
CN-22K-60 0.52 m
128 Pokój +20°C 1105 W
CN-22K-60 0.6 m
127 Pokój +20°C 1618 W
CN-22K-60 0.92 m
126 Łazienka +24°C 702 W
GŁ-530/1300 1 el.
125 WC +20°C 279 W
GŁD-ON-326/680 0.33 m
124 Kuchnia +20°C 1115 W
CN-22K-60 0.6 m
123 Pokój +20°C 879 W
CN-22K-60 0.52 m
121 Klatka schodowa +16°C 609 W
CN-22K-60 0.4 m
116 Łazienka +24°C 636 W
GŁ-530/1300 1 el.
32 Pokój +20°C 1397 W
CN-22K-60 0.8 m
31 Pokój +20°C 1038 W
CN-22K-60 0.6 m
30 Pokój +20°C 1428 W
CN-22K-60 0.8 m
29 Pokój +20°C 1382 W
CN-22K-60 0.8 m
27 Łazienka +24°C 517 W
GŁ-300/1300 1 el.
26 WC +20°C 360 W
GŁD-ON-326/680 0.33 m
25 Kuchnia +20°C 1337 W
CN-22K-60 0.72 m
24 Pokój +20°C 988 W
CN-22K-60 0.52 m
22 Klatka schodowa +16°C 930 W
CN-22K-60 0.4 m
18 Łazienka +24°C 870 W
O26 Suszarnia +24°C 1949 W
CN-22K-60 1.2 m
O25 Piwnica +8°C 0 W
O23 Pompownia +12°C 128 W
CN-22K-60 1.4 m
O20 Kotłownia +20°C 3141 W
O18 SKŁAD OPAŁU +5°C 446 W
O17 Klatka schodowa +16°C 597 W
O21 Korytarz +16°C 778 W
O16 WC +20°C 371 W
CN-21K-60 0.4 m
M6a

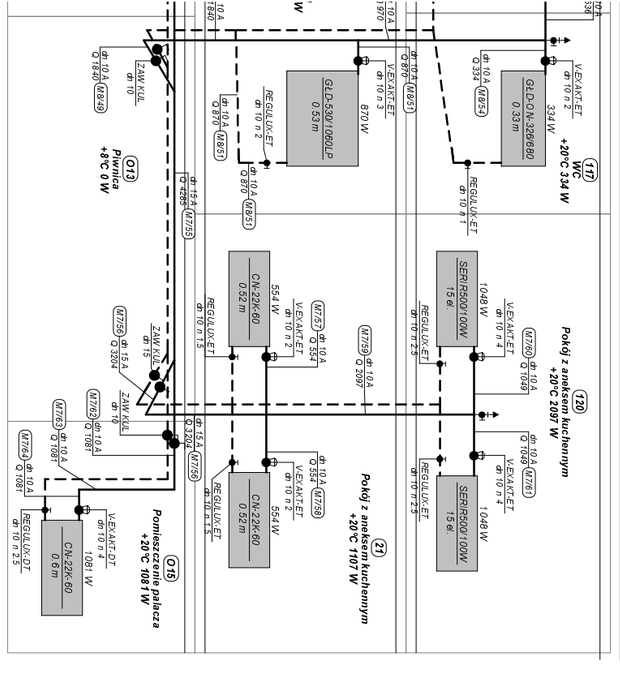
M6
M7
V-EX-AKT-ET
dn 10 n 2
334 W
GLD-O N-326/680
0.33 m
11
WC
+20°C 334 W
dn 10 A
Q 334
M8954
REGULUX-ET
dn 10 n 1
10 A
1970
V-EX-AKT-ET
dn 10 n 3
870 W
GLD-530/1060LP
0.53 m
REGULUX-ET
dn 10 n 2
dn 10 A
Q 870
M8951
10 A
1840
dn 15 A
Q 4285
M7755
ZAW KUL
dn 10
dn 10 A
Q 1840
M8949
O13
Piwnica
+8°C 0 W
M7759
dn 10 A
Q 2097
M7757
dn 10 A
Q 554
V-EX-AKT-ET
dn 10 n 2
554 W
CN-22K-60
0.52 m
REGULUX-ET
dn 10 n 1.5
ZAW KUL
dn 15
M7758
dn 15 A
Q 3204
ZAW KUL
dn 10
M7760
dn 10 A
Q 1049
V-EX-AKT-ET
dn 10 n 4
1048 W
SER/R500/100W
15 el.
REGULUX-ET
dn 10 n 2.5
12
Pokój z aneksem kuchennym
+20°C 2097 W
M7761
dn 10 A
Q 1049
V-EX-AKT-ET
dn 10 n 4
1048 W
SER/R500/100W
15 el.
REGULUX-ET
dn 10 n 2.5
21
Pokój z aneksem kuchennym
+20°C 1107 W
M7758
dn 10 A
Q 554
V-EX-AKT-ET
dn 10 n 2
554 W
CN-22K-60
0.52 m
REGULUX-ET
dn 10 n 1.5
dn 15 A
Q 3204
M7759
M7762
dn 10 A
Q 1081
M7763
dn 10 A
Q 1081
M7764
dn 10 A
Q 1081
V-EX-AKT-DT
dn 10 n 4
1081 W
CN-22K-60
0.6 m
REGULUX-DT
dn 10 n 2.5
O15
Pomieszczenie palacza
+20°C 1081 W