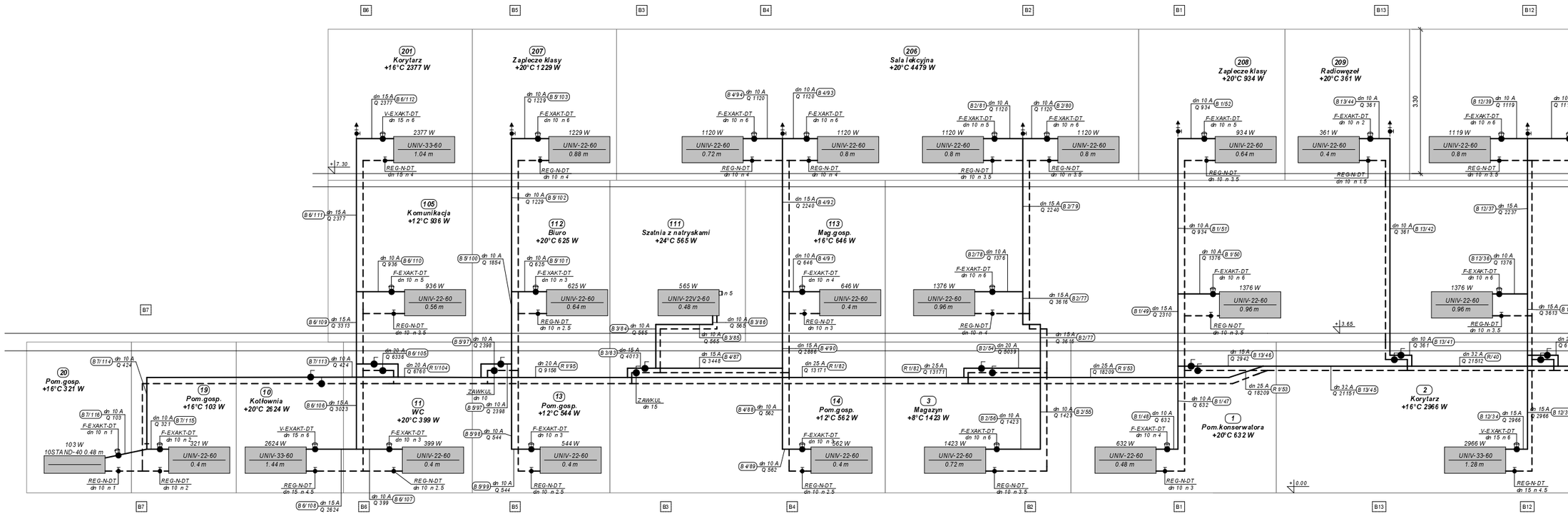
201 Korytarz +16°C 2377 W
207 Zaplecze klasy +20°C 1229 W
206 Sala lekcyjna +20°C 4479 W
208 Zaplecze klasy +20°C 934 W
209 Radiowęzeł +20°C 361 W
105 Komunikacja +12°C 936 W
112 Biuro +20°C 625 W
111 Szatnia z natryskami +24°C 565 W
113 Mag.gosp. +16°C 646 W
20 Pom.gosp. +16°C 321 W
19 Pom.gosp. +16°C 103 W
10 Kotłownia +20°C 2624 W
11 WC +20°C 399 W
13 Pom.gosp. +12°C 544 W
14 Pom.gosp. +12°C 562 W
3 Magazyn +8°C 1423 W
1 Pom.konserwatora +20°C 632 W
2 Korytarz +16°C 2966 W
UNIV-33-60 1.04 m
UNIV-22-60 0.88 m
UNIV-22-60 0.72 m
UNIV-22-60 0.8 m
UNIV-22-60 0.64 m
UNIV-22-60 0.4 m
UNIV-22-60 0.56 m
UNIV-22-60 0.64 m
UNIV-22V2-60 0.48 m
UNIV-22-60 0.96 m
UNIV-33-60 1.44 m
UNIV-22-60 0.72 m
UNIV-22-60 0.48 m
UNIV-33-60 1.28 m
10STAND-40 0.48 m
REG-N-DT
F-EXAKT-DT
V-EXAKT-DT
ZAWKUL

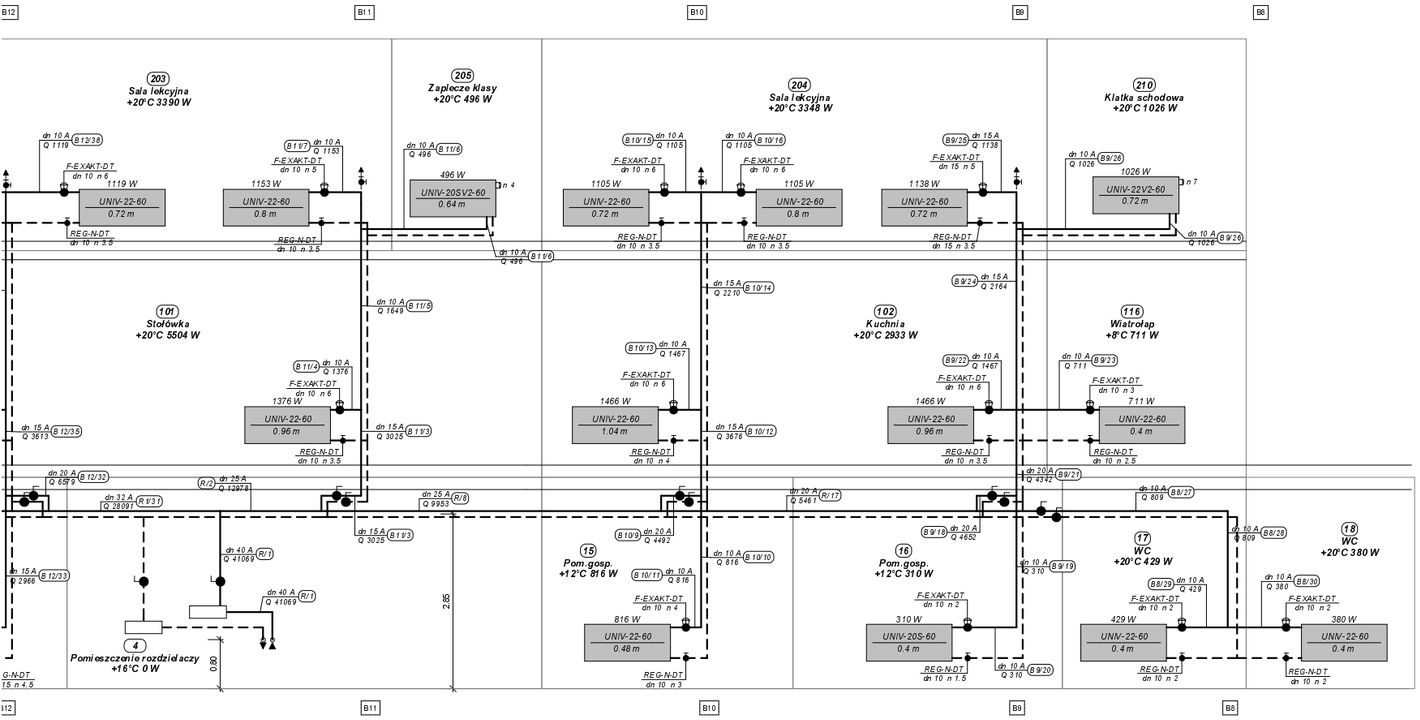
B12
B11
B10
B9
B8
203
Sala lekcyjna
+20°C 3390 W
205
Zaplecze klasy
+20°C 496 W
204
Sala lekcyjna
+20°C 3348 W
210
Klatka schodowa
+20°C 1026 W
101
Stołówka
+20°C 5504 W
102
Kuchnia
+20°C 2933 W
116
Wiatrołap
+8°C 711 W
15
Pom.gosp.
+12°C 816 W
16
Pom.gosp.
+12°C 310 W
17
WC
+20°C 429 W
18
WC
+20°C 380 W
4
Pomieszczenie rozdzielaczy
+16°C 0 W
UNIV-22-60
0.72 m
UNIV-22-60
0.8 m
UNIV-20SV2-60
0.64 m
UNIV-22-60
0.72 m
UNIV-22-60
0.8 m
UNIV-22-60
0.72 m
UNIV-22V2-60
0.72 m
UNIV-22-60
0.96 m
UNIV-22-60
1.04 m
UNIV-22-60
0.96 m
UNIV-22-60
0.4 m
UNIV-22-60
0.48 m
UNIV-20S-60
0.4 m
UNIV-22-60
0.4 m
UNIV-22-60
0.4 m
F-EXAKT-DT
REG-N-DT
2.85
0.80